MAYTONI
DECORATIVE LIGHTING

Инструкция
P085PL-12W4K-B

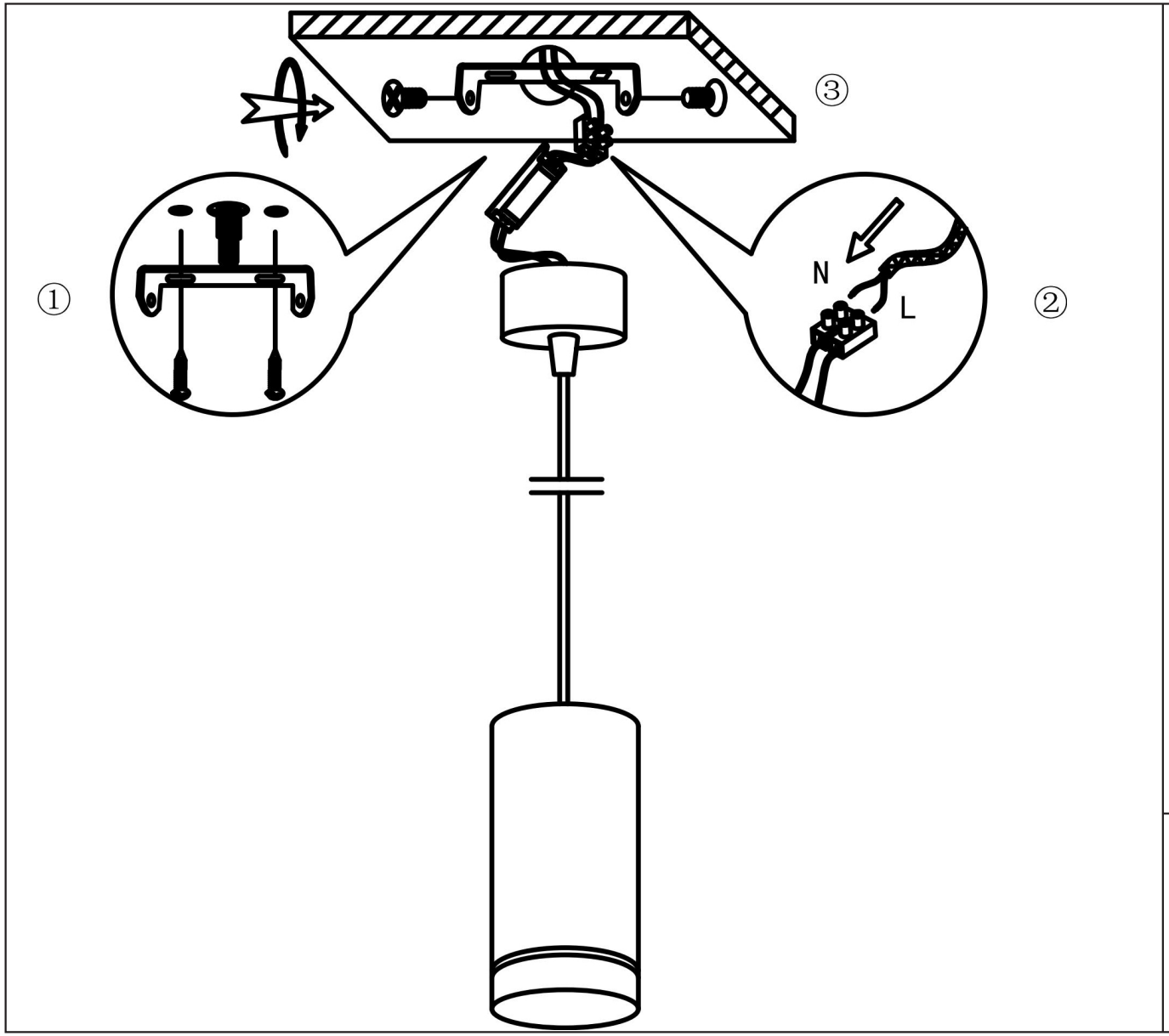

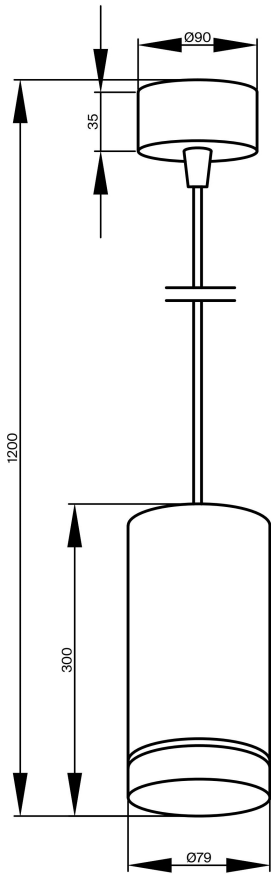

LED

MAX 12W
560 Lumen

Модель: P085PL-12W4K-B
Коллекция: Pendant
Серия: Orlo
Подвесной светильник