MAYTONI
DECORATIVE LIGHTING

Инструкция
Z034TL-01BZ

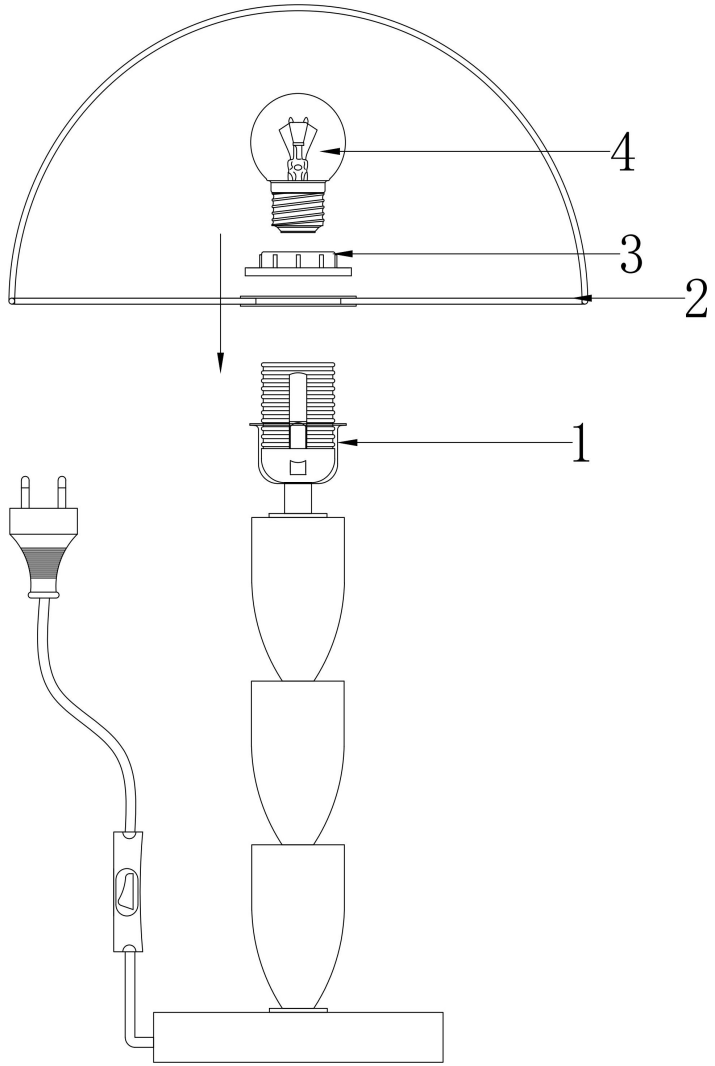

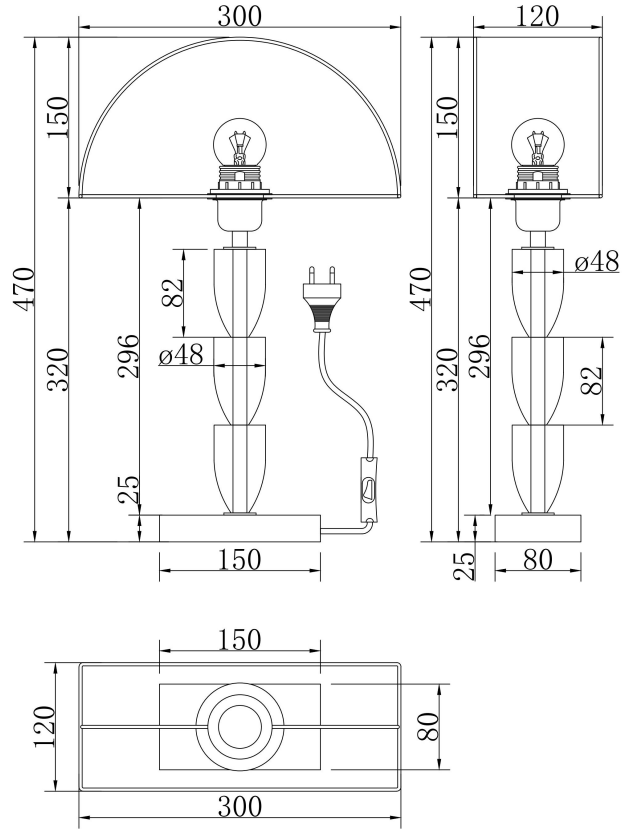

1xE27 60W

Модель: Z034TL-01BZ
Коллекция: Table & Floor
Серия: Prima
Настольная лампа